Art	Ind.	Bemerkung	Datum	Erst.

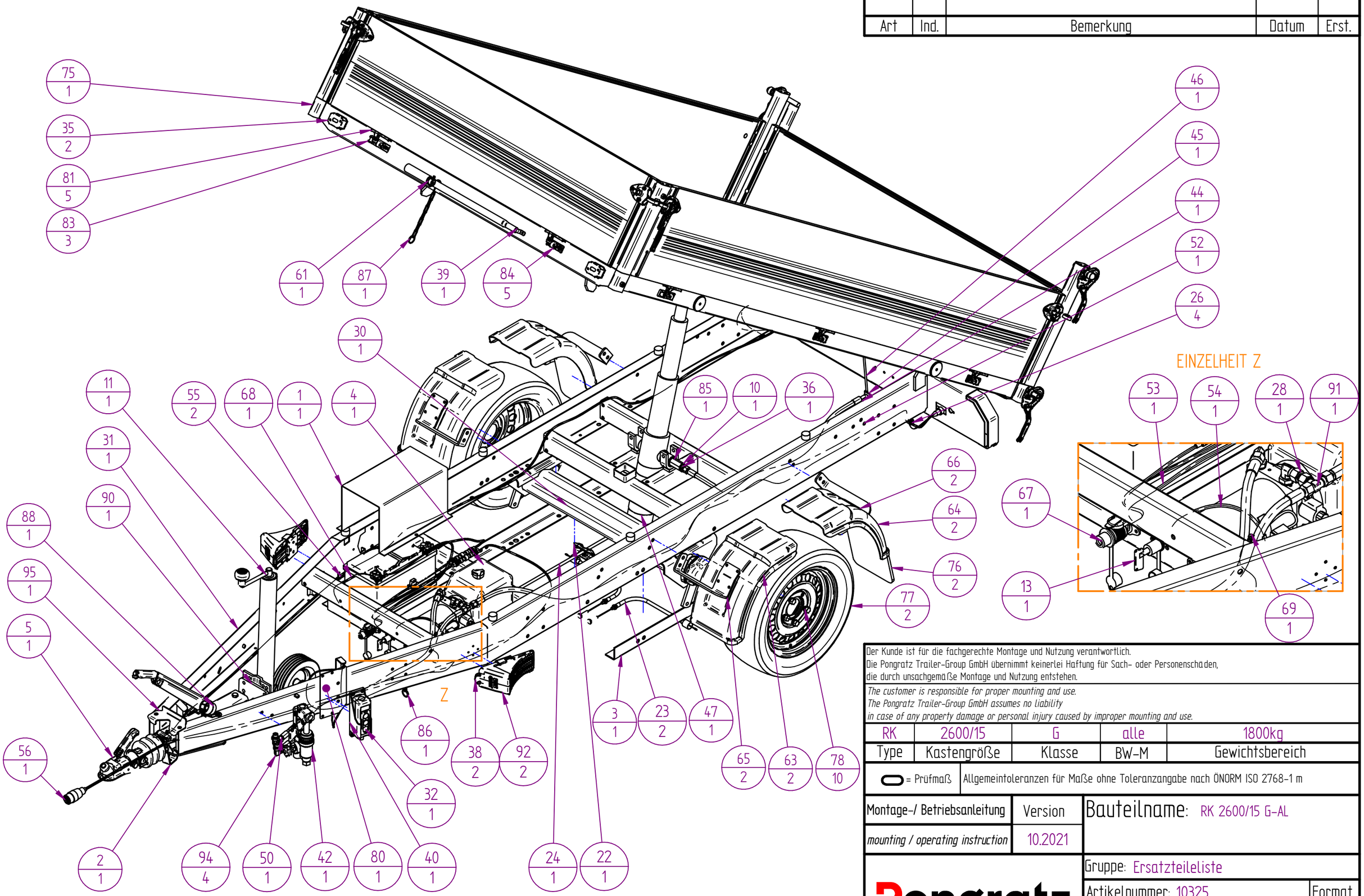

Der Kunde ist für die fachgerechte Montage und Nutzung verantwortlich.
Die Pongratz Trailer-Group GmbH übernimmt keinerlei Haftung für Sach- oder Personenschäden,
die durch unsachgemäße Montage und Nutzung entstehen.

The customer is responsible for proper mounting and use.
The Pongratz Trailer-Group GmbH assumes no liability
in case of any property damage or personal injury caused by improper mounting and use.

RK	2600/15	G	alle	1800kg
Type	Kastengröße	Klasse	BW-M	Gewichtsbereich

= Prüfmaß

Allgemeintoleranzen für Maße ohne Toleranzangabe nach ÖNORM ISO 2768-1 m

Montage-/ Betriebsanleitung	Version	Bauteilname: RK 2600/15 G-AL
mounting / operating instruction	10.2021	

Pongratz

Gruppe: Ersatzteileliste

Artikelnummer: 10325

Zeichnungsnummer: 110114-0

Format: A3

Maßstab: 1:12,5

Rev. Nr.:

1 / 5

Art	Ind.	Bemerkung	Datum	Erst.

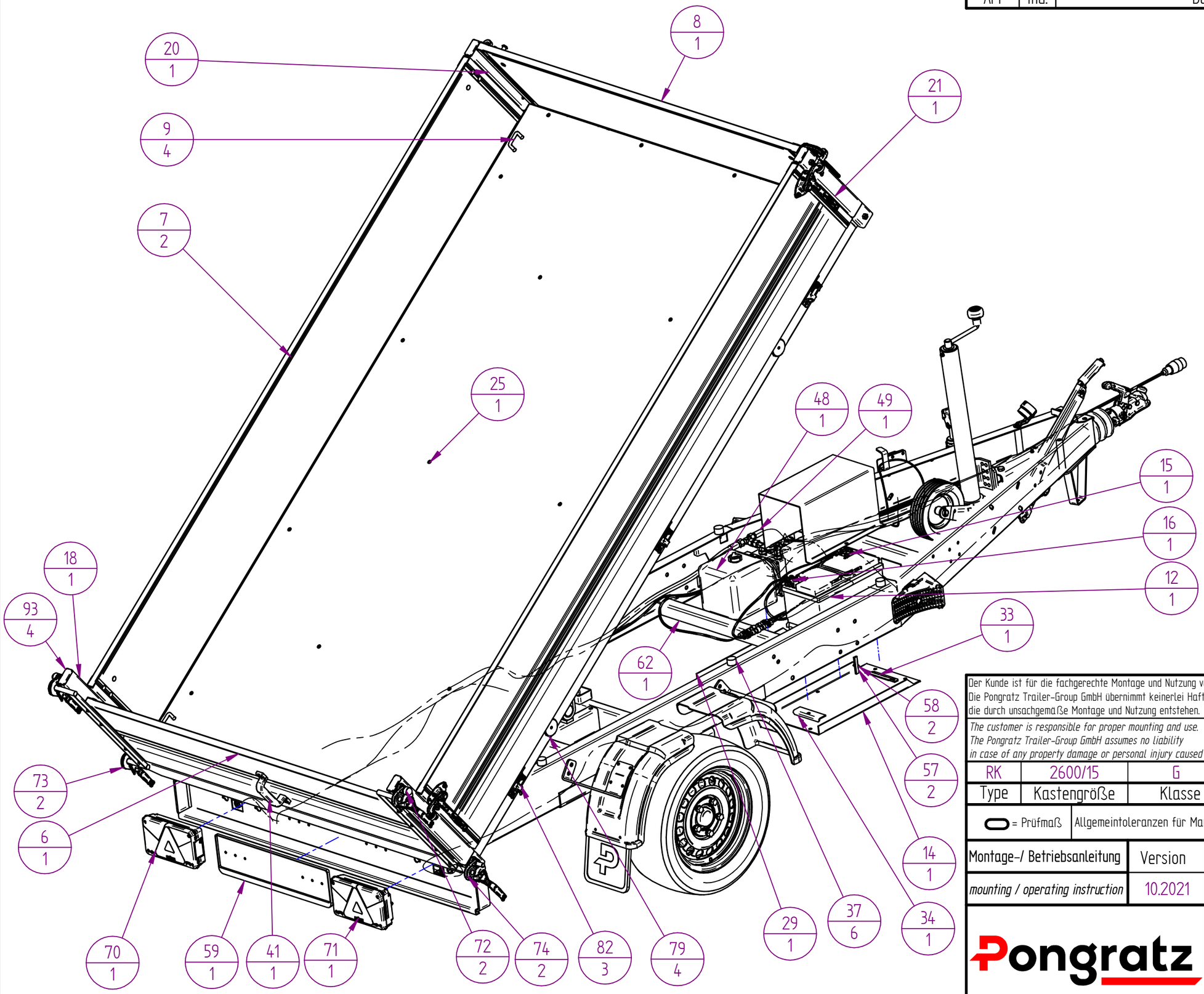

Der Kunde ist für die fachgerechte Montage und Nutzung verantwortlich.
Die Pongratz Trailer-Group GmbH übernimmt keinerlei Haftung für Sach- oder Personenschäden,
die durch unsachgemäße Montage und Nutzung entstehen.

The customer is responsible for proper mounting and use.
The Pongratz Trailer-Group GmbH assumes no liability
in case of any property damage or personal injury caused by improper mounting and use.

RK	2600/15	G	alle	1800kg
Type	Kastengröße	Klasse	BW-M	Gewichtsbereich

= Prüfmaß | Allgemeintoleranzen für Maße ohne Toleranzangabe nach ÖNORM ISO 2768-1 m

Montage-/ Betriebsanleitung	Version	Bauteilname: RK 2600/15 G-AL
mounting / operating instruction	10.2021	

Pongratz

Gruppe: Ersatzteileliste

Artikelnummer: 10325

Zeichnungsnummer: 110114-0

Format A3

Maßstab: 1:12,5 | Rev. Nr.: | 2 / 5

Art	Ind.	Bemerkung	Datum	Erst.

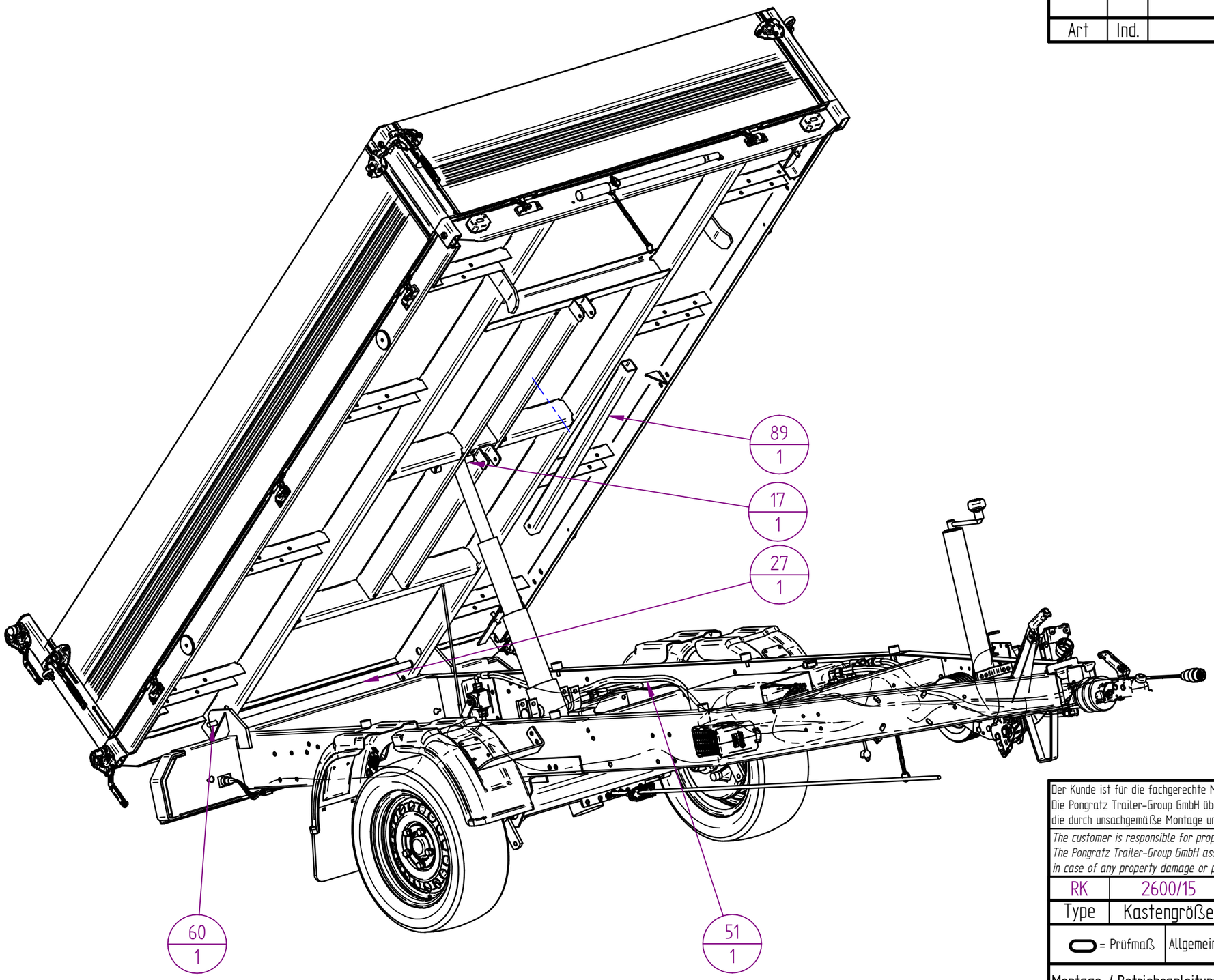

Der Kunde ist für die fachgerechte Montage und Nutzung verantwortlich.
Die Pongratz Trailer-Group GmbH übernimmt keinerlei Haftung für Sach- oder Personenschäden,
die durch unsachgemäße Montage und Nutzung entstehen.

The customer is responsible for proper mounting and use.
The Pongratz Trailer-Group GmbH assumes no liability
in case of any property damage or personal injury caused by improper mounting and use.

RK	2600/15	G	alle	1800kg
Type	Kastengröße	Klasse	BW-M	Gewichtsbereich

= Prüfmaß | Allgemeintoleranzen für Maße ohne Toleranzangabe nach ÖNORM ISO 2768-1 m

Montage-/ Betriebsanleitung	Version	Bauteilname: RK 2600/15 G-AL
mounting / operating instruction	10.2021	

Pongratz

Gruppe: Ersatzteileliste

Artikelnummer: 10325

Zeichnungsnummer: 110114-0

Format A3

Maßstab: 1:12,5

Rev. Nr.:

3 / 5

Pos.	Art.Nr.	Bauteilname	Men	Zn. Nr.:	Masse
				637	467,02 kg
1	13976	Abdeckungsblech - Batterie (Batteriekonsole)	1	1579	3,53 kg
2	14608(VZ)	Abstützbügel für AE Unteneinbau	1	545	0,52 kg
3	17731VZ	Achsversteifung - links	1	2817	2,81 kg
4	18563VZ	Achsversteifung - rechts	1	2818	2,81 kg
5	12618	AE KPL V UN 251S AK 300 GASF (249219)	1	10029	14,00 kg
6	18764	Alu-Rückwand RK /15, Höhe 360mm Vers. 2016	1	110112-0	7,81 kg
7	18769	Alu-Seitenwand links-recht 3-SKS 2600 und RK 2600,Höhe 360mm Ver.	2	110113-0	20,92 kg
8	18765	Alu-Stirnwand RK/15 ,Höhe 360mm Ver. 2016	1	110109-0	7,26 kg
9	11807	Anbindebügel	4	1893	0,48 kg
10	14742	Aufvulkaniserter Metall-Gummidichtring für 3/8"	1	10497	0,01 kg
11	12338	Automatikstützrad bis 3000 kg (VK 60-KH-200 VBB)	1	10431	10,09 kg
12	14832	Batterie Tenax 80Ah 740 A TE-T7-2	1	10470	11,50 kg
13	14831	Batteriehauptschalter Proplast klein	1	10341	0,05 kg
14	18096VZ	Batteriekonsole	1	345	2,87 kg
15	15532	Batteriepolklemme Minus	1	10514	0,07 kg
16	15533	Batteriepolklemme Plus	1	10513	0,07 kg
17	18066VZ	Bolzen - Hydraulikzylinder	1	844	0,72 kg
18	13715(VZ)	Bordwandecksteher hinten - links	1	928-1	2,48 kg
19	13717(VZ)	Bordwandecksteher hinten - rechts	1	929-1	2,48 kg
20	13716(VZ)	Bordwandecksteher vorne - links	1	925-1	1,85 kg
21	13718(VZ)	Bordwandecksteher vorne - rechts	1	927-1	1,86 kg
22	14681	Bremsausgleich Einachs (1651419)	1	10544	0,15 kg
23	12214	Bremsseil, mit Nippel, neue Ausführung mit Nippel, HL 530 (247282)	2	10485	0,56 kg
24	13375	Bremsstange M10x1860 mm	1	10543	1,00 kg
25	13492(VZ)	Brückenblechboden inkl. Knotenblech verschweißt	1	2657	67,90 kg
26	11876	DC Verbinder (15-5976-017)	4	10547	0,08 kg
27	18088VZ	Distanzrohr - Gewindestange	1	560	0,87 kg
28	14751	Doppelmutter mit 12mm Schlauchanschluss	1	10501	0,09 kg
29	18119VZ	E-Pumpenkonsole	1	554	2,58 kg
30	16620	EURO1ACHSE MONT B1800-9 EA (1523241)	1	10437	72,00 kg
31	13489(VZ)	Fahrgestell 2600/15	1	641-2	71,86 kg
32	11896	Fernbrdienung mit 4m Kabel	1	10531	0,58 kg
33	13688(VZ)	Festhaltung - Batterie (Batteriekonsole)	1	1580	0,13 kg
34	13687(VZ)	Festhaltung Gegenstück - Batterie (Batteriekonsole)	1	544	0,11 kg
35	13362	Flexipoint I weiss (31-6509-027)	2	10243	0,32 kg
36	14749	Gerader Einschrauber für 12mm Schlauchanschluss mit gewinde 3/8"	1	10492	0,09 kg
37	15056	Gummimetalpuffer Typ D, 30X20-M8 (862800031005 4)	6	10430	0,68 kg
38	21322	HALTER SCHWARZ UK10K-2 (1237251)	2	11045-0	0,05 kg
39	18150	Halterung für Handpumpenhebel	1	2140	0,02 kg
40	11918	Halterung zu Kabelfernbedienung	1	10343	0,11 kg
41	14843	Handgriff schwarz (54.830200 J)	1	10298	0,09 kg
42	14484	Handpumpe für Kombination	1	10355	2,98 kg
43	11923	Hebel zu Pumpe	1	10356	0,64 kg
44	14835	Hubbegrenzer HB 12L/B	1	10357	0,69 kg
45	18153	Hubbegrenzerkonsole	1	1564-1	0,42 kg
46	19420	Hubbegrenzerseil für RK 2600/15	1	10477	0,04 kg
47	18857	Hydr. Zylinder Chapel (345.312BGPONPN) ausgefahren	1	110106-0	0,00 kg
48	11882	Hydraulikaggregat 4Liter-Tank	1	10352	11,70 kg
49	16535	Hydraulikschlauch M18x1,5-1000 gerade	1	10505	0,49 kg
50	16535	Hydraulikschlauch M18x1,5-1000 gerade	1	10507	0,49 kg

Art	Ind.	Bemerkung	Datum	Erst.

Der Kunde ist für die fachgerechte Montage und Nutzung verantwortlich.
Die Pongratz Trailer-Group GmbH übernimmt keinerlei Haftung für Sach- oder Personenschäden,
die durch unsachgemäße Montage und Nutzung entstehen.

The customer is responsible for proper mounting and use.
The Pongratz Trailer-Group GmbH assumes no liability
in case of any property damage or personal injury caused by improper mounting and use.

RK	2600/15	G	alle	1800kg
Type	Kastengröße	Klasse	BW-M	Gewichtsbereich

= Prüfmaß

Allgemeintoleranzen für Maße ohne Toleranzangabe nach ÖNORM ISO 2768-1 m

Montage-/ Betriebsanleitung
mounting / operating instruction

Version 10.2021

Bauteilname: RK 2600/15 G-AL

Pongratz

Gruppe: Ersatzteileliste

Artikelnummer: 10325

Zeichnungsnummer: 110114-0

Format A3

Maßstab: 1:12,5

Rev. Nr.:

4 / 5

Pos.	Art.Nr.	Bauteilname	Men	Zn. Nr.:	Masse
51	16537	Hydraulikschlauch RK 2030	1	10539	1,00 kg
52	16541	Hydraulikschlauch RK 920mm	1	10535	0,45 kg
53	15347	Kabel - Batteriehauptschalter zu Batterie (740mm)	1	10516	0,21 kg
54	15347	Kabel - Batteriehauptschalter zu E-Pumpe (340mm)	1	10518	0,20 kg
55	16666 I	Kabelhalter (14-4808-007)	2	10370	0,01 kg
56	12059	Kabelsatz 6m/13p/ 3-SKS (58-2063-017)	1	10541	1,47 kg
57	15391	Kantenschutz 60mm	2	10528	0,01 kg
58	15391	Kantenschutz kurz	2	10529	0,00 kg
59	19346	Kennzeichenhalterung schwarz ohne Logo	1	10651	0,23 kg
60	18554VZ	Kipplager - Gewindestange	1	561	1,06 kg
61	15010	Klappstecker 4x27 mittel	1	10471	0,05 kg
62	18141VZ	Konsolenaufnahme hinten - Batterie und E-Pumpe	1	567	2,88 kg
63	11983	Kotfluegel zweigeteilt links (1335983)	2	10037	1,36 kg
64	11982	Kotfluegel zweigeteilt rechts (1335983)	2	10051	1,36 kg
65	15591(VZ)	Kotflügelträger - links vorne und rechts hinten	2	1810	1,88 kg
66	15593(VZ)	Kotflügelträger - rechts vorne und links hinten	2	1811	1,88 kg
67	11813	Ladekabel (58-9504-007)	1	10523	0,84 kg
68	15341	Massekabel Batterie (350mm)	1	10517	0,20 kg
69	15341	Massekabel E-Pumpe (210mm)	1	10519	0,20 kg
70	17747	Multipoint V links mit KZ/mit NS - 5pol (24-8500-007)	1	10247	0,55 kg
71	17748	Multipoint V rechts mit KZ/mit RFS - 5pol (24-8710-007)	1	10248	0,54 kg
72	16668	Mutterabdeckkappe M14	2	10527	0,01 kg
73	12083	Pendelverschluss - links	2	10290	0,64 kg
74	12084	Pendelverschluss - rechts	2	10291	0,64 kg
75	13491VZ	Plateau 2600/15	1	833	72,23 kg
76	19347	Pongratz Schmutzfänger rot mit Logo 'P'	2	10084-1	1,07 kg
77	12768	Rad 195/50R13C / 5,5Jx13 5x112	2	10464	35,20 kg
78	12409	Radschraube Kugelbund (2081670020)	10	10106	0,69 kg
79	13363	Rückstrahler rund, 60 mm, gelb, schraubbar (15-5412-007)	4	10082	0,07 kg
80	13844(VZ)	Schalterkonsole	1	1839	0,48 kg
81	19719	Scharnierbolzen verzinkt gekantet links	5	10443	0,95 kg
82	19720	Scharnierbolzen verzinkt rechts (4300-00-2101)	3	10442-1	0,57 kg
83	14706	Scharnierlager m. Bolzenführung 3-SKS/PHL/LH/RK	3	10286	0,49 kg
84	15861	Scharnierlager o. Bolzenführung 3-SKS/PHL/LH/RK	5	10446	0,60 kg
85	14493	Schlauchbruchsicherung 1/2 Zoll	1	10491	0,32 kg
86	15017	Sicherungskette mit 1-Ring	1	10472	0,05 kg
87	15009	Sicherungskette mit 2-Ring	1	10402	0,04 kg
88	12147	Steckerhalter AL-KO (2182600004)	1	10053	0,07 kg
89	16823VZ	Stützfuß - Ladebrückenstützfuß	1	598	2,57 kg
90	18138VZ	Stützradkonsole für Niederfahrwerk	1	2880	1,92 kg
91	14746	T-Stück für 12mm Schlauchanschluss	1	10499	0,05 kg
92	21323	UNTERLEGKEIL SCHWARZ UK10K-2 (1237250)	2	11046-0	0,32 kg
93	11780	V-Stopfen FR 60x30	4	10287	0,04 kg
94	14753	Winkeleinschrauber für 12mm Schlauchanschluss Gewinde 3/8"	4	10500	0,41 kg
95	23319(VZ)	Zuggabelversteifung AL-KO UE bis 3000kg	1	105720-0	0,26 kg

Art	Ind.	Bemerkung	Datum	Erst.

Der Kunde ist für die fachgerechte Montage und Nutzung verantwortlich.
Die Pongratz Trailer-Group GmbH übernimmt keinerlei Haftung für Sach- oder Personenschäden,
die durch unsachgemäße Montage und Nutzung entstehen.

The customer is responsible for proper mounting and use.
The Pongratz Trailer-Group GmbH assumes no liability
in case of any property damage or personal injury caused by improper mounting and use.

RK	2600/15	G	alle	1800kg
Type	Kastengröße	Klasse	BW-M	Gewichtsbereich

= Prüfmaß

Allgemeintoleranzen für Maße ohne Toleranzangabe nach ÖNORM ISO 2768-1 m

Montage-/ Betriebsanleitung	Version	Bauteilname: RK 2600/15 G-AL
mounting / operating instruction	10.2021	

Pongratz

Gruppe: Ersatzteileliste

Artikelnummer: 10325

Zeichnungsnummer: 110114-0

Format: A3

Maßstab: 1:12,5

Rev. Nr.:

5 / 5