Kotflügel tandem Kunststoff Spannweite 1550 mm

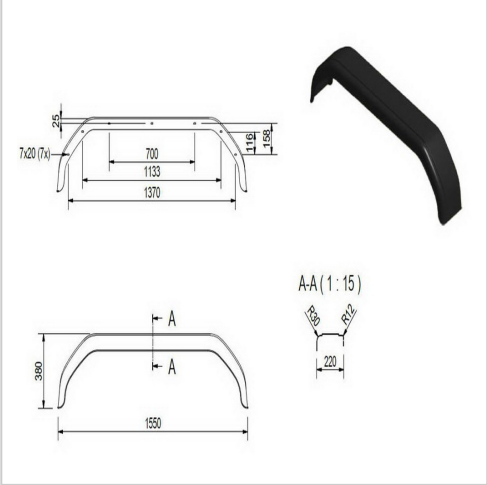

Artikelnummer 11990

Gewicht 1.8kg

Produktbeschreibung

Kotflügel, tandem, Kunststoff, für Reifen 13 Zoll (Spannweite 1550 mm, Breite 220 mm)

Bezeichnung	Wert
Eigengewicht (kg)	1.8
Gesamtbreite (mm)	380
Gesamtlänge (mm)	1550
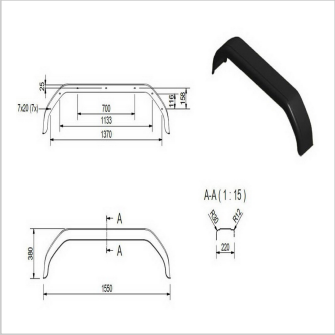
Weitere Bilder