Ersatzrad mit Halter

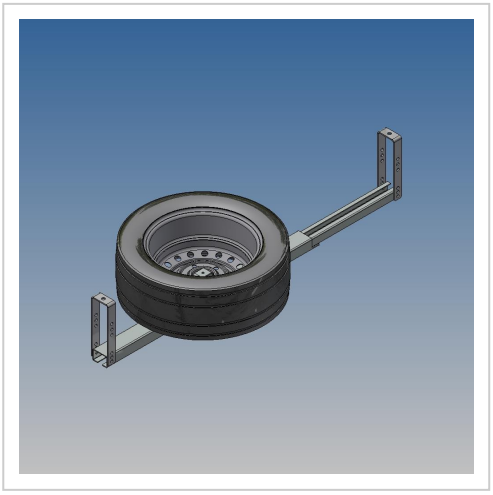

Artikelnummer 45089

Gewicht 23.3kg

Produktbeschreibung

Ersatzrad mit Halter zu ArtikelNr.45063

Bezeichnung	Wert
Eigengewicht (kg)	23.3
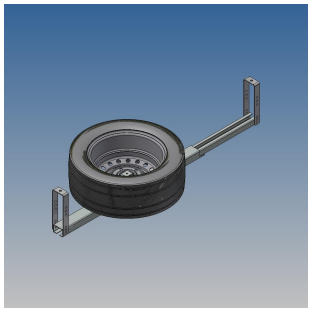
Weitere Bilder