Wände 350 mm Black Edition zu PAH 4060/20

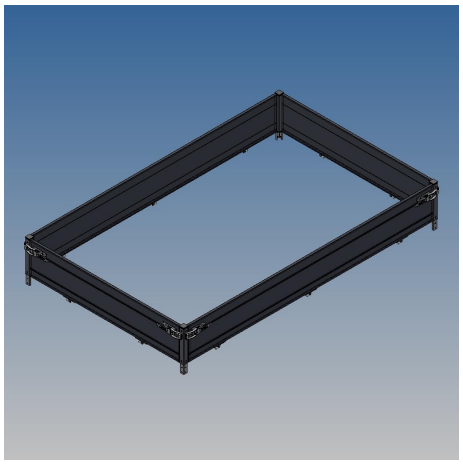

Artikelnummer 45084

Gewicht 67kg

Produktbeschreibung

Wände 35 cm Black Edition zu PAH 4060/20 zu ArtikelNr.45063

Bezeichnung	Wert
Eigengewicht (kg)	67
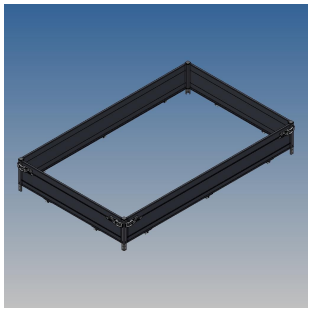
Weitere Bilder