Ersatzradhalterung

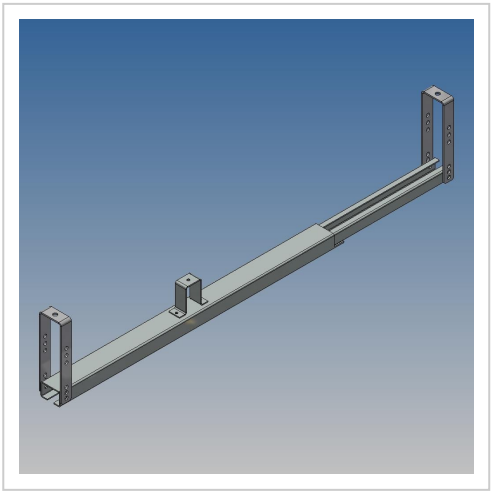

Artikelnummer 45075

Gewicht 8.8kg

Produktbeschreibung

Ersatzradhalterung zu ArtikelNr.45063

Bezeichnung	Wert
Eigengewicht (kg)	8.8
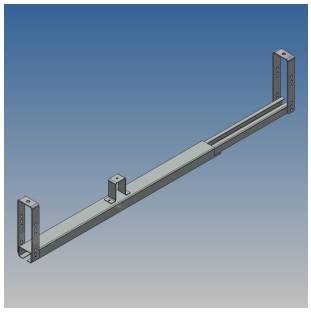
Weitere Bilder