Aufsatzbordwände 300 mm mit Spannverschlüsse zu PAH 4060/20

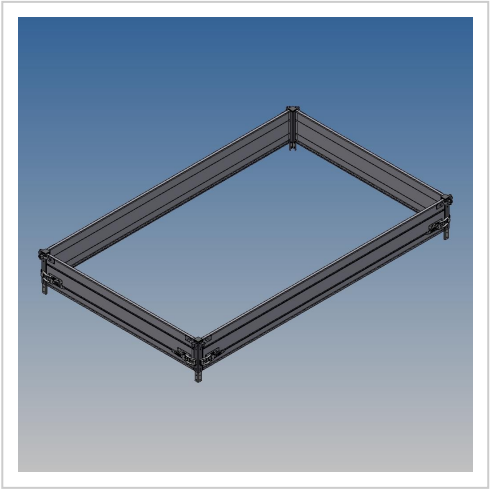

Artikelnummer 45070

Gewicht 59.5kg

Produktbeschreibung

Aufsatzbordwände 30 cm mit Spannverschlüsse zu PAH 4060/20 zu ArtikelNr.45063

Bezeichnung	Wert
Eigengewicht (kg)	59.5
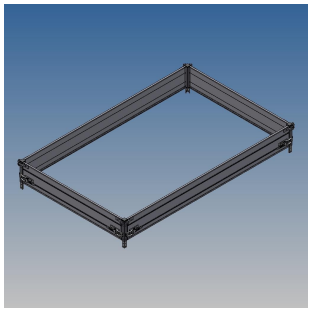
Weitere Bilder