Ersatzrad montiert

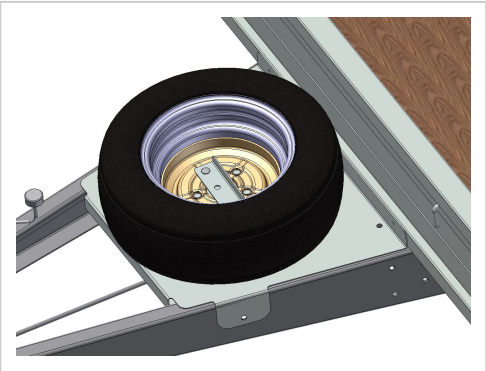

Artikelnummer 45032

Gewicht 23kg

Produktbeschreibung

Ersatzrad montiert zu ArtikelNr.45019

Bezeichnung	Wert
Eigengewicht (kg)	23
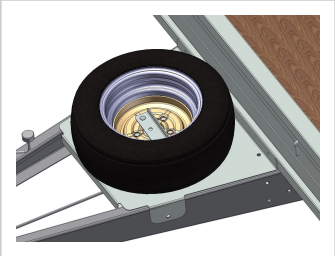
Weitere Bilder