Ersatzrad montiert

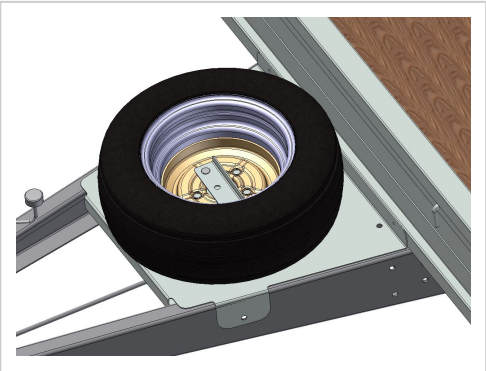

Artikelnummer 44976

Gewicht 23kg

Produktbeschreibung

Ersatzrad montiert zu ArtikelNr.44963

Bezeichnung	Wert
Eigengewicht (kg)	23
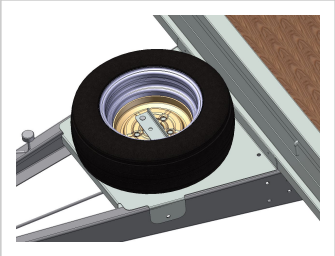
Weitere Bilder