Ersatzrad montiert

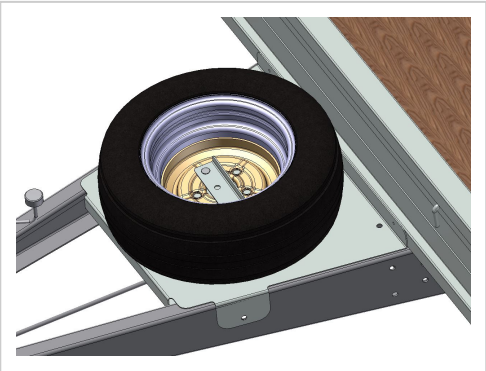

Artikelnummer 44949

Gewicht 23kg

Produktbeschreibung

Ersatzrad montiert zu ArtikelNr.44936

Bezeichnung	Wert
Eigengewicht (kg)	23
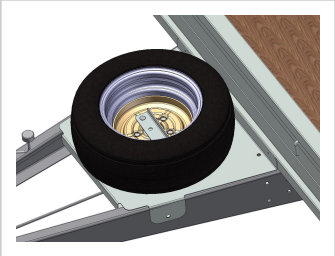
Weitere Bilder