Aufsatzbordwände 300 mm mit Spannverschlüsse zu 3-SKS 3500/18

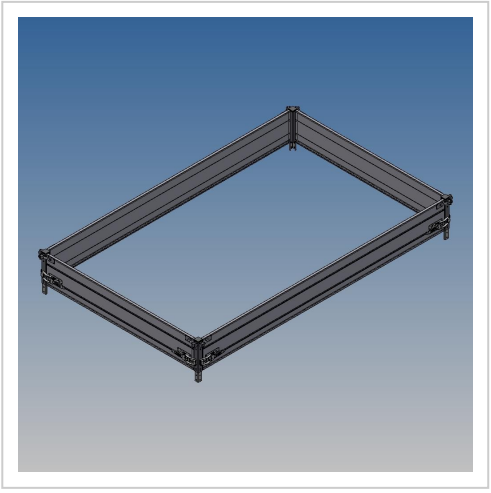

Artikelnummer 44657
Gewicht 54.5kg

Produktbeschreibung

Aufsatzbordwände 30 cm mit Spannverschlüsse zu 3-SKS 3500/18 zu ArtikelNr.44639

Bezeichnung	Wert
Eigengewicht (kg)	54.5
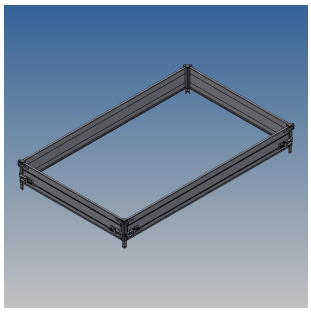
Weitere Bilder