Garnitur Grundbordwände in 350 mm zu RK 3060/18

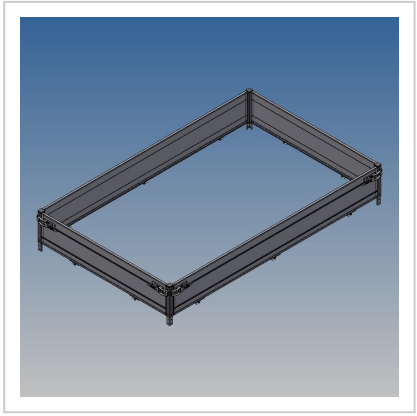

Artikelnummer 44120

Gewicht 57.5kg

Produktbeschreibung

Garnitur Grundbordwände in 350 mm zu RK 3060/18

Bezeichnung	Wert
Eigengewicht (kg)	57.5

Weitere Bilder

