Aufsatzbordwände 300 mm mit Spannverschlüsse zu RK 3060/17

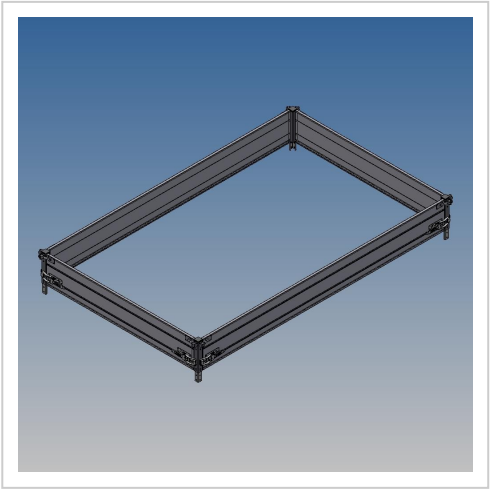

Artikelnummer 43853

Gewicht 50kg

Produktbeschreibung

Aufsatzbordwände 30 cm mit Spannverschlüsse zu RK 3060/17 zu ArtikelNr.43832

Bezeichnung	Wert
Eigengewicht (kg)	50
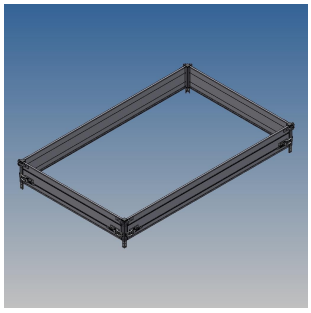
Weitere Bilder