Ersatzrad mit Halter

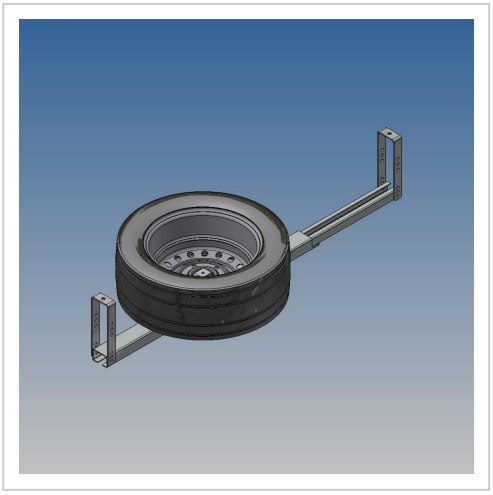

Artikelnummer 43449

Gewicht 23.3kg

Produktbeschreibung

Ersatzrad mit Halter zu ArtikelNr.43413

Bezeichnung	Wert
Eigengewicht (kg)	23.3
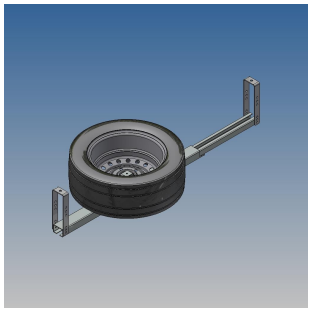
Weitere Bilder