Seilwinde für Heavy Duty

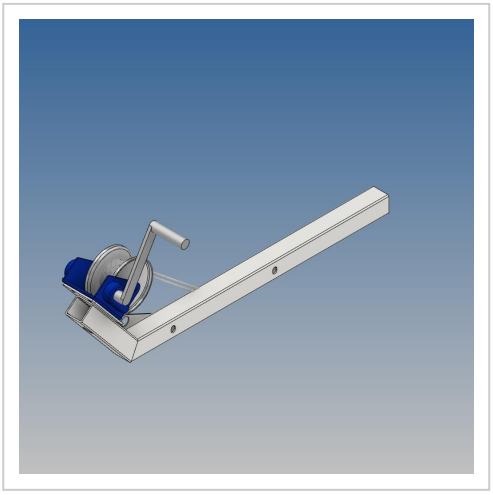

Artikelnummer 42986

Gewicht 23kg

Produktbeschreibung

Seilwinde für Heavy Duty zu ArtikelNr.42962

Bezeichnung	Wert
Eigengewicht (kg)	23
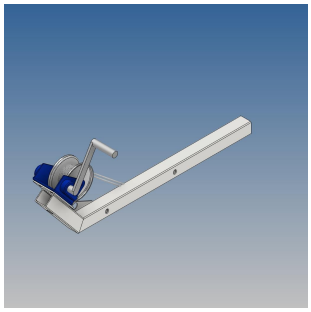
Weitere Bilder