Ersatzradhalterung

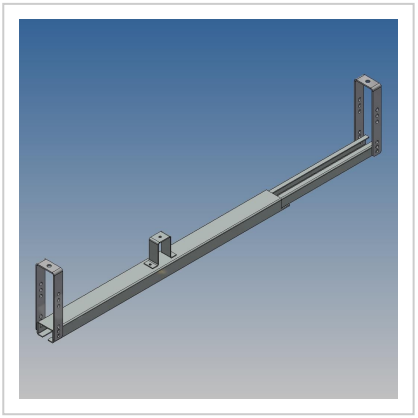

Artikelnummer 42981

Gewicht 3.36kg

Produktbeschreibung

Ersatzradhalterung

Bezeichnung	Wert
Eigengewicht (kg)	3.36

Weitere Bilder

