Garnitur Grundbordwände in 350 mm zu PHL 5060/20 HD

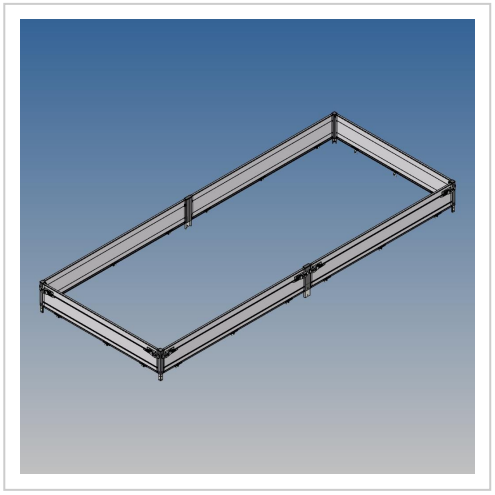

Artikelnummer 42974

Gewicht 88.6kg

Produktbeschreibung

Wände 350 mm zu PHL 5060/20 HD zu ArtikelNr.42962

Bezeichnung	Wert
Eigengewicht (kg)	88.6
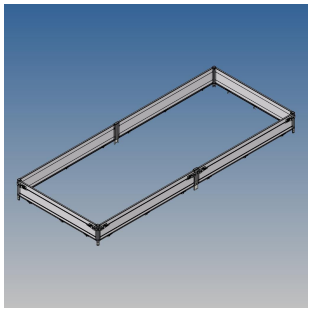
Weitere Bilder