Aufsatzbordwände 300 mm Black Edition mit Spannverschlüsse zu PHL 4060

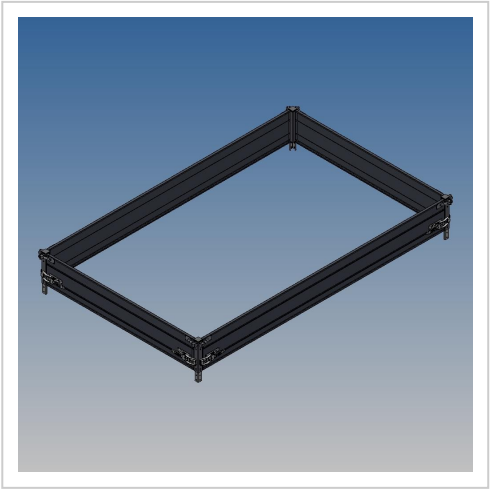

Artikelnummer 42838
Gewicht 59.5kg

Produktbeschreibung

Aufsatzbordwände 300 mm Black Edition mit Spannverschlüsse zu PHL 4060/ zu ArtikelNr.42819

Bezeichnung	Wert
Eigengewicht (kg)	59.5
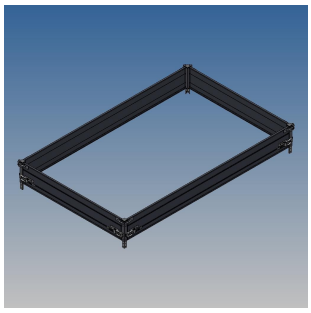
Weitere Bilder