Garnitur Grundbordwände in 350 mm zu PHL 4060/20

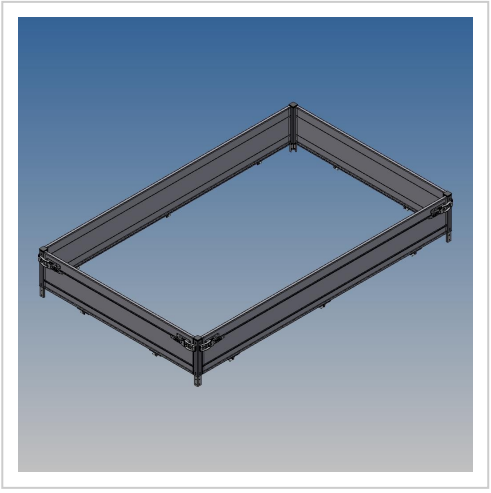

Artikelnummer 42835

Gewicht 67kg

Produktbeschreibung

Wände 350 mm zu PHL 4060/20 zu ArtikelNr.42819

Bezeichnung	Wert
Eigengewicht (kg)	67
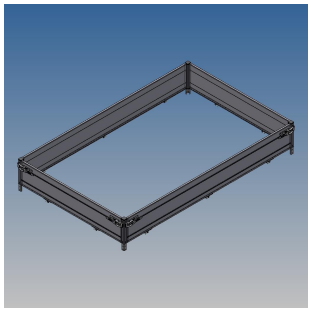
Weitere Bilder