Garnitur Grundbordwände in 350 mm zu PHL 4060/20

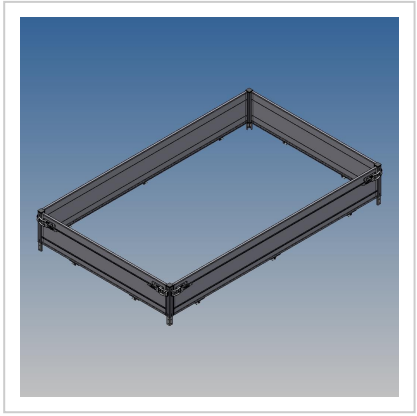

Artikelnummer 42835

Gewicht 67kg

Produktbeschreibung

Garnitur Grundbordwände in 350 mm zu PHL 4060/20

Bezeichnung	Wert
Eigengewicht (kg)	67

Weitere Bilder

