Aufsatzbordwände 300 mm mit Spannverschlüsse zu PHL 3060/18

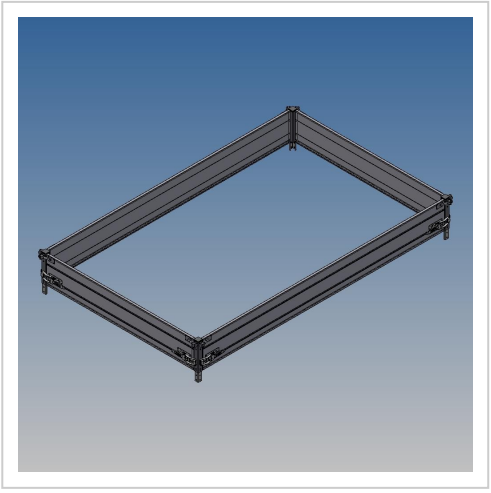

Artikelnummer 42233

Gewicht 51kg

Produktbeschreibung

Aufsatzbordwände 300 mm mit Spannverschlüsse zu PHL 3060/18 zu ArtikelNr.42211

Bezeichnung	Wert
Eigengewicht (kg)	51
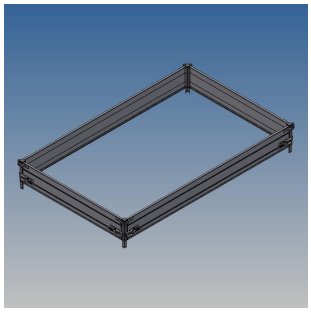
Weitere Bilder