Garnitur Grundbordwände in 300 mm zu PHL 3060/18

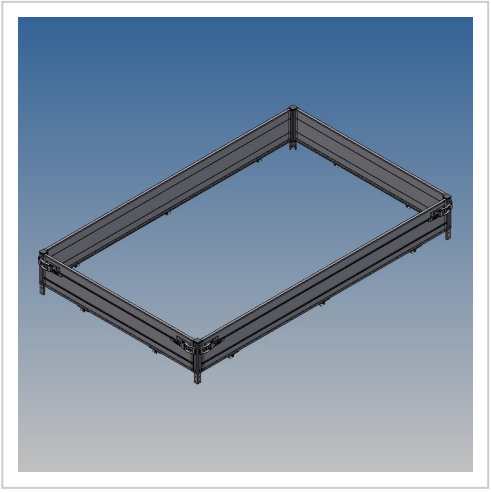

Artikelnummer 42229

Gewicht 52kg

Produktbeschreibung

Wände 300 mm zu PHL 3060/18 zu ArtikelNr.42211

Bezeichnung	Wert
Eigengewicht (kg)	52
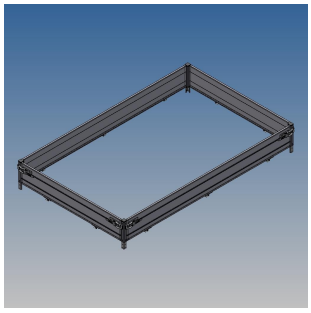
Weitere Bilder