Ersatzradhalterung

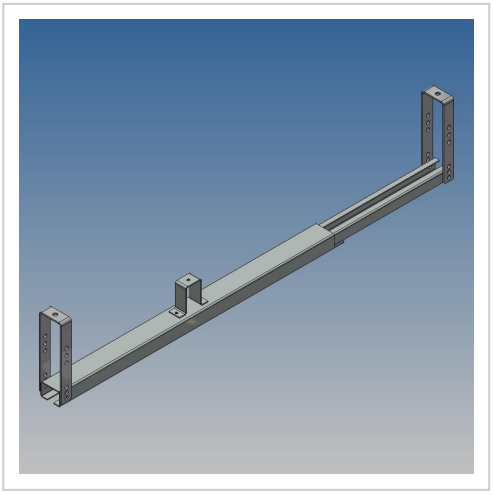

Artikelnummer 42157

Gewicht 8.8kg

Produktbeschreibung

Ersatzradhalterung zu ArtikelNr.42131

Bezeichnung	Wert
Eigengewicht (kg)	8.8
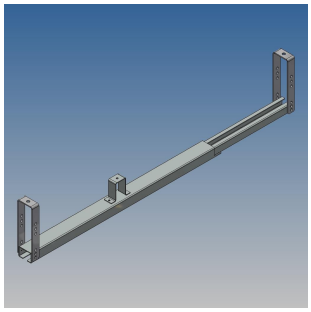
Weitere Bilder