Grundbordwände in 350 mm (Aufpreis) zu PHL 3060/17

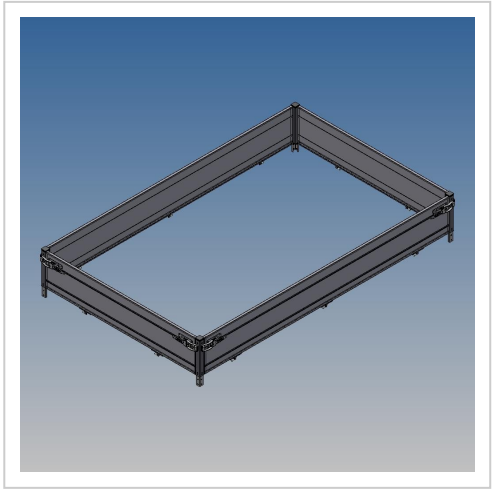

Artikelnummer 42081

Gewicht 56kg

Produktbeschreibung

Wände 350 mm zu PHL 3060/17 zu ArtikelNr.42051

Bezeichnung	Wert
Eigengewicht (kg)	56
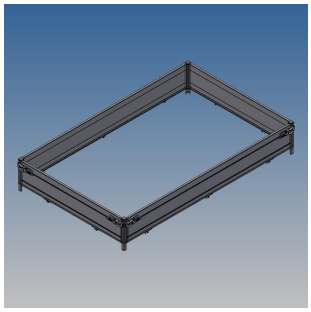
Weitere Bilder