Aufsatzbordwände 300 mm mit Spannverschlüsse zu PHL 2760/17

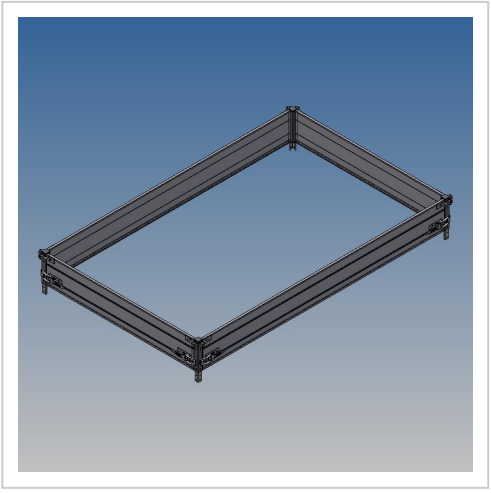

Artikelnummer 41922

Gewicht 47.5kg

Produktbeschreibung

Aufsatzbordwände 300 mm mit Spannverschlüsse zu PHL 2760/17 zu ArtikelNr.41903

Bezeichnung	Wert
Eigengewicht (kg)	47.5
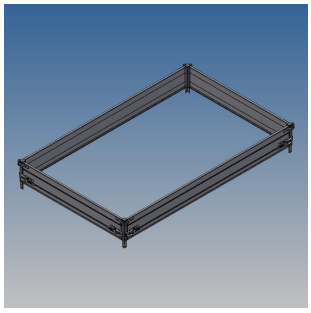
Weitere Bilder