Garnitur Grundbordwände in 350 mm zu PHL 2760/17

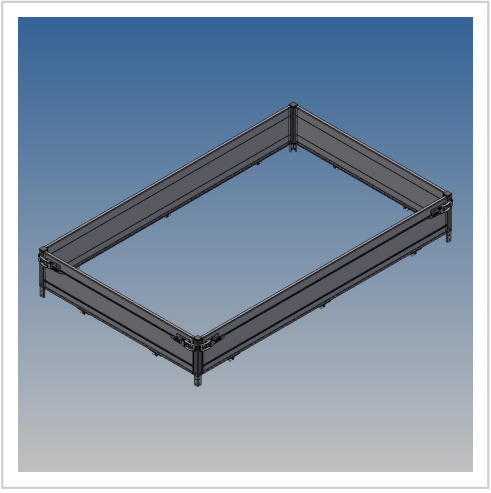

Artikelnummer 41920

Gewicht 53kg

Produktbeschreibung

Wände 350 mm zu PHL 2760/17 zu ArtikelNr.41903

Bezeichnung	Wert
Eigengewicht (kg)	53
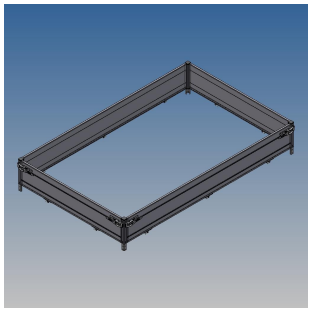
Weitere Bilder