Grundbordwände in 350 mm (Aufpreis) zu PHL 2760/15

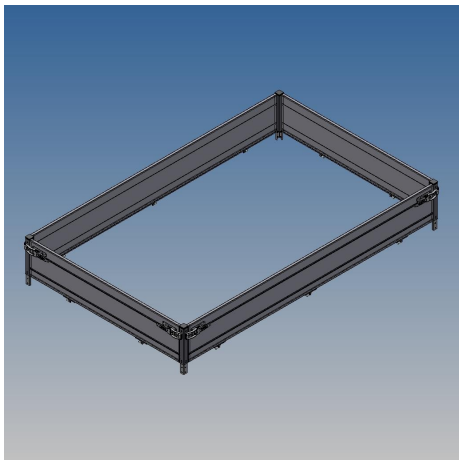

Artikelnummer 41787

Gewicht 51.5kg

Produktbeschreibung

Wände 350 mm zu PHL 2760/15 zu ArtikelNr.41759

Bezeichnung	Wert
Eigengewicht (kg)	51.5
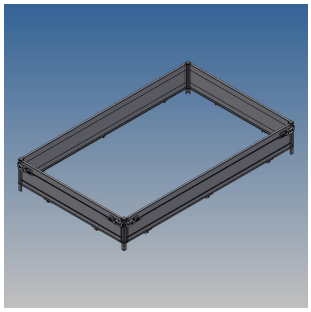
Weitere Bilder