Grundbordwände in 350 mm (Aufpreis) zu PHL 2760/15

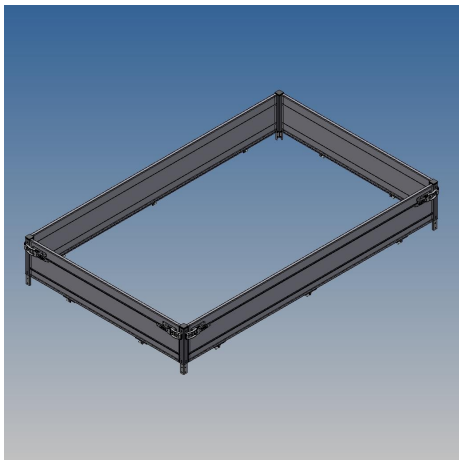

Artikelnummer 41715

Gewicht 51.5kg

Produktbeschreibung

Grundbordwände in 350 mm (Aufpreis) zu PHL 2760/15

Bezeichnung	Wert
Eigengewicht (kg)	51.5
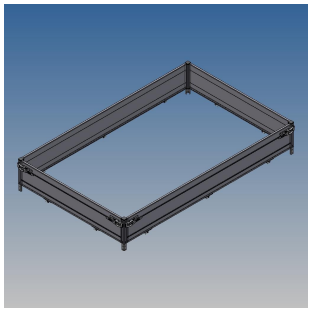
Weitere Bilder