Grundbordwände in 350 mm (Aufpreis) zu PHL 2560/15

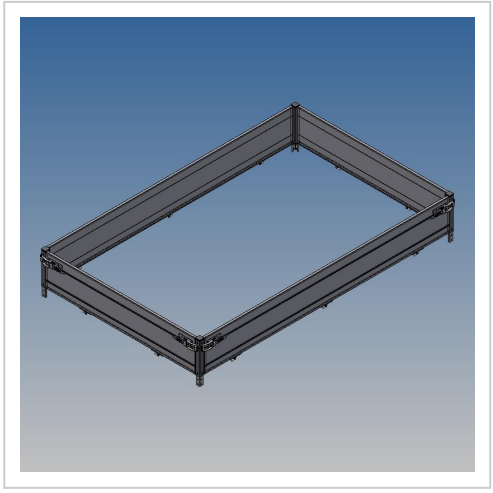

Artikelnummer 41643

Gewicht 49.5kg

Produktbeschreibung

Wände 350 mm zu PHL 2560/15 zu ArtikelNr.41615

Bezeichnung	Wert
Eigengewicht (kg)	49.5
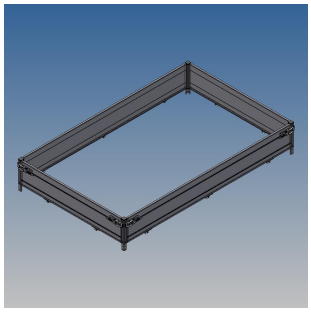
Weitere Bilder