Garnitur Grundbordwände in 350 mm zu PHL 2560/15

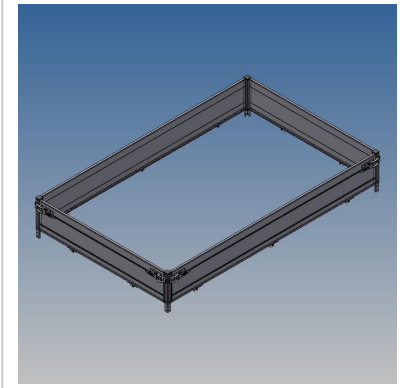

Artikelnummer 41632

Gewicht 49.5kg

Produktbeschreibung

Garnitur Grundbordwände in 350 mm zu PHL 2560/15

Bezeichnung	Wert
Eigengewicht (kg)	49.5

Weitere Bilder

