Aufsatzbordwände 300 mm mit Spannverschlüsse zu PHL 2560/15

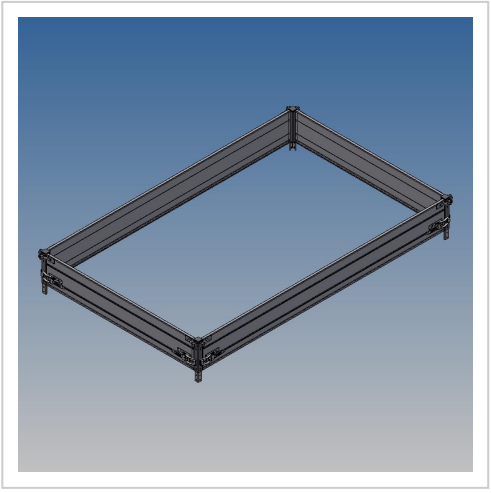

Artikelnummer 41562

Gewicht 45kg

Produktbeschreibung

Aufsatzbordwände 300 mm mit Spannverschlüsse zu PHL 2560/15 zu ArtikelNr.41543

Bezeichnung	Wert
Eigengewicht (kg)	45
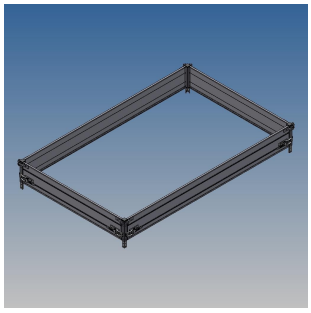
Weitere Bilder