# Garnitur Grundbordwände in 300 mm zu PHL 2560/15

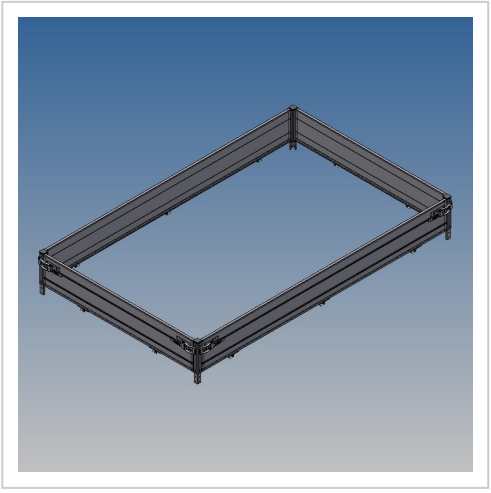

**Artikelnummer** 41558

**Gewicht** 45.5kg

## Produktbeschreibung

Wände 300 mm zu PHL 2560/15 zu ArtikelNr.41543

| Bezeichnung | Wert |
|---|---|
| **Eigengewicht (kg)** | 45.5 |
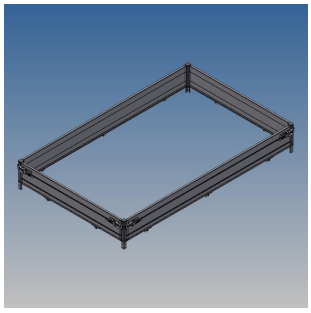
## Weitere Bilder