Seil komplett, Ø6mm 2755mm 2x Kausche PLL

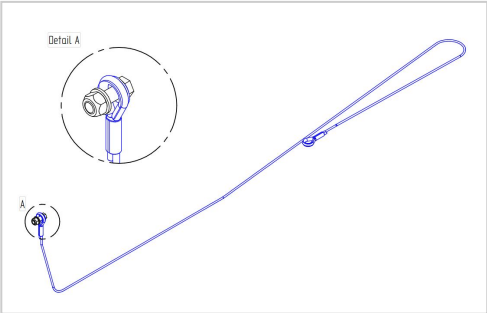

Artikelnummer 19586

Gewicht 1kg

Produktbeschreibung

Seil komplett, Ø6mm 2755mm 2x Kausche PLL

Bezeichnung	Wert
Eigengewicht (kg)	1
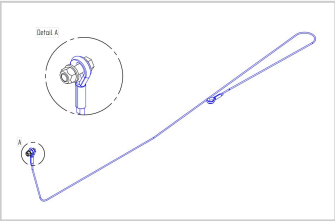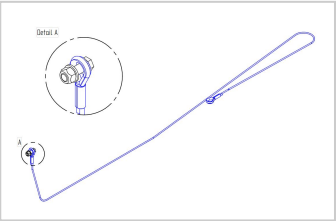
Weitere Bilder