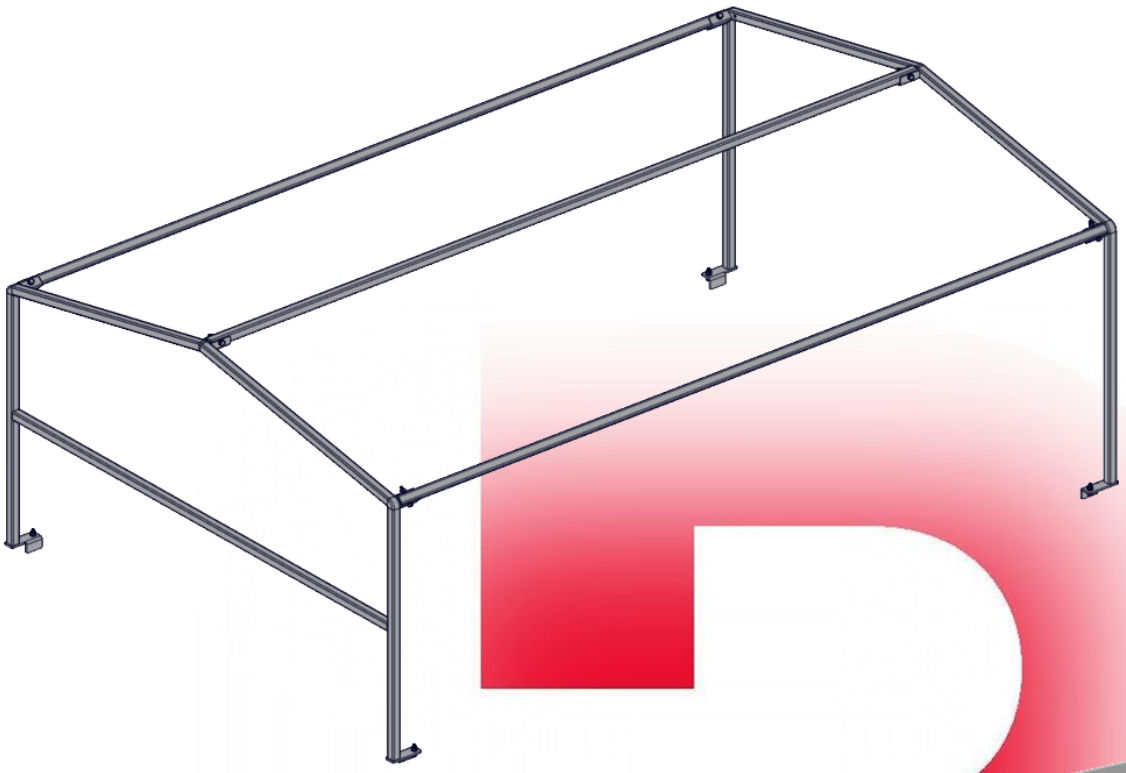

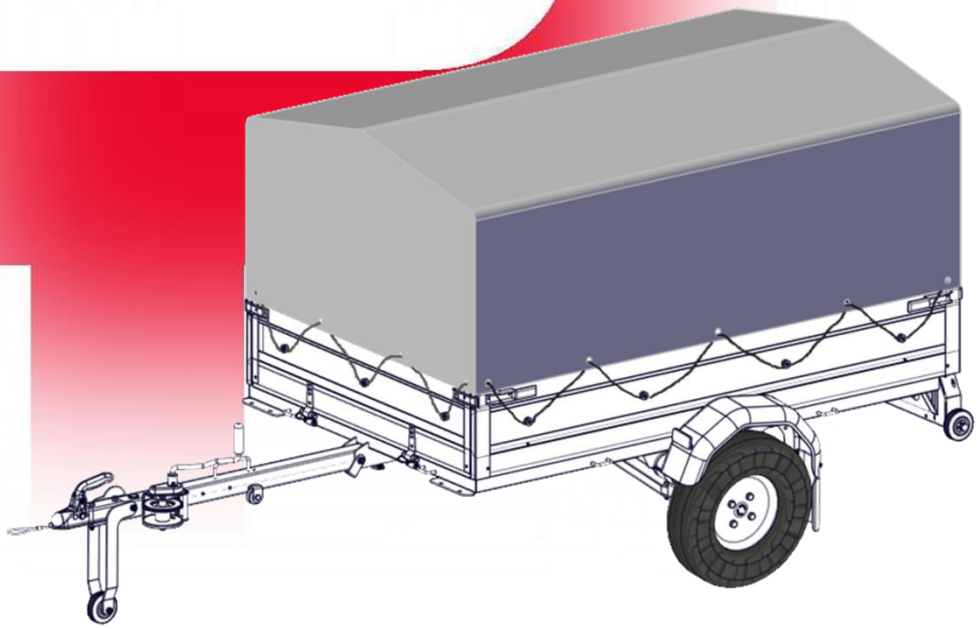

Montageanleitung
Mounting instruction
Art.Nr. 21875

Symbolbild / *icon image*

Der Kunde ist für die fachgerechte Montage und Nutzung verantwortlich. Die Pongratz Trailer-Group GmbH übernimmt keinerlei Haftung für Sach- oder Personenschäden, die durch unsachgemäße Montage und Nutzung entstehen.

/ The customer is responsible for proper mounting and use. The Pongratz Trailer-Group GmbH assumes no liability in case of any property damage or personal injury caused by improper mounting and use.

Pongratz

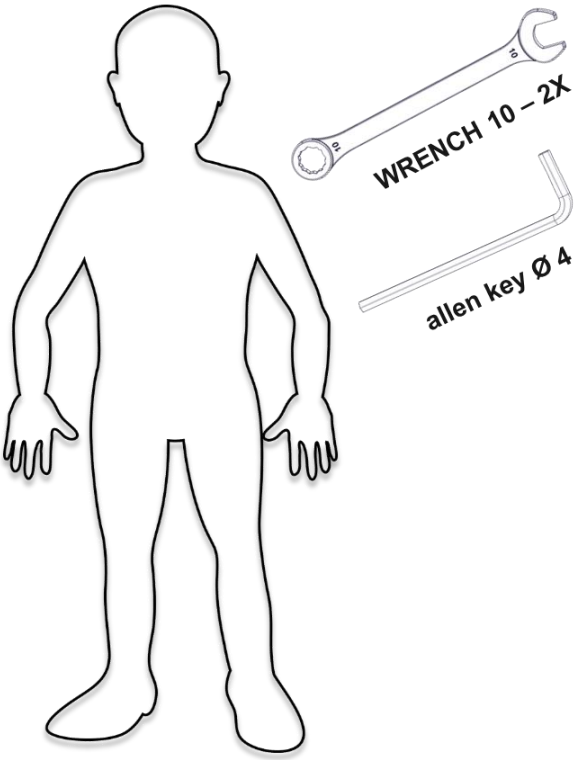
WRENCH 10 – 2X
allen key Ø 4

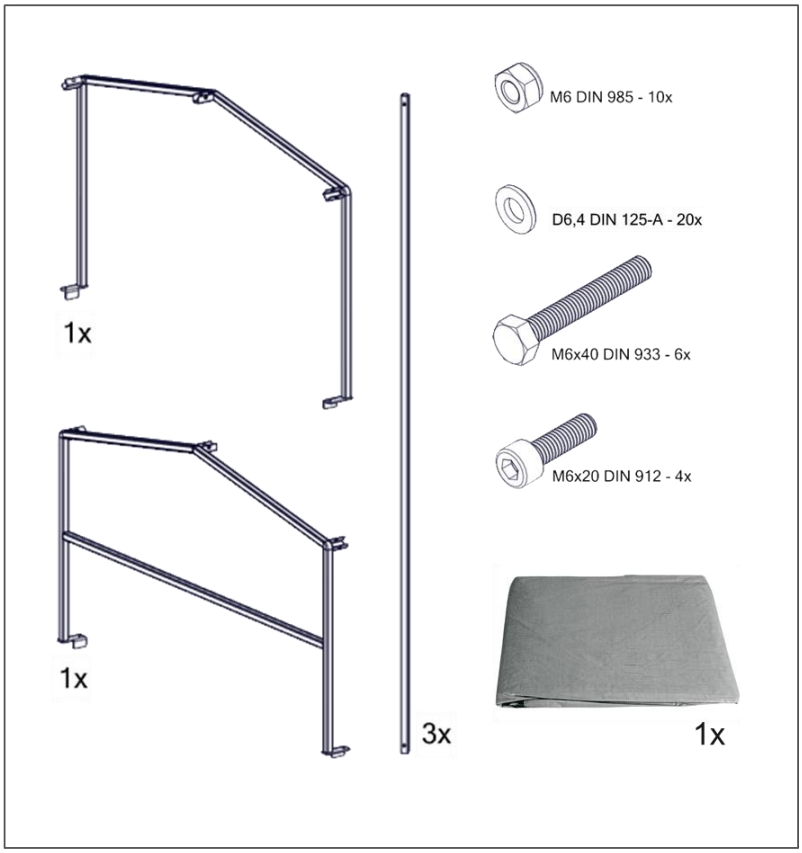
1x
1x
3x
M6 DIN 985 - 10x
D6,4 DIN 125-A - 20x
M6x40 DIN 933 - 6x
M6x20 DIN 912 - 4x
1x

1

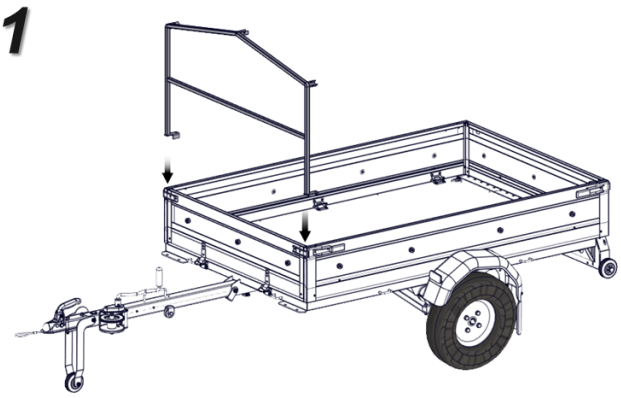

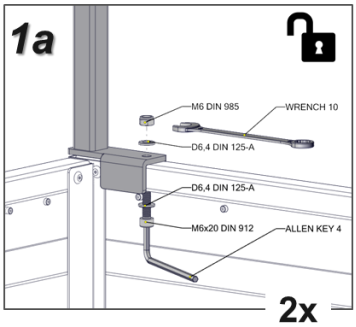
1a
M6 DIN 985
WRENCH 10
D6,4 DIN 125-A
D6,4 DIN 125-A
M6x20 DIN 912
ALLEN KEY 4
2x

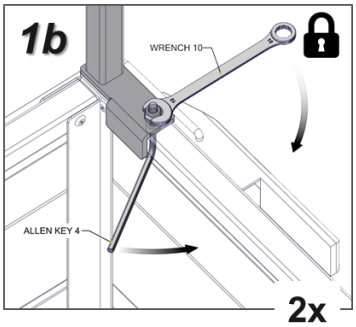
1b
WRENCH 10
ALLEN KEY 4
2x

2

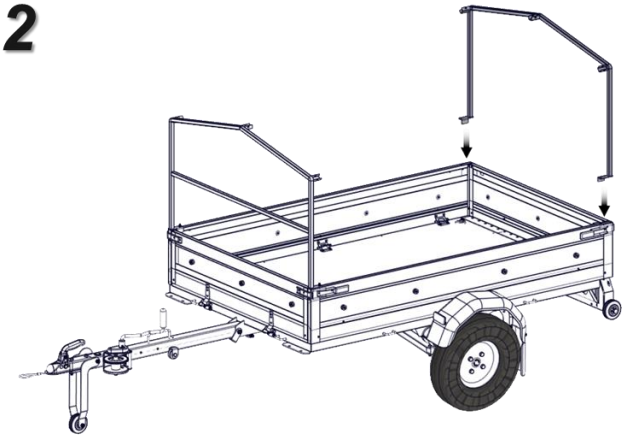

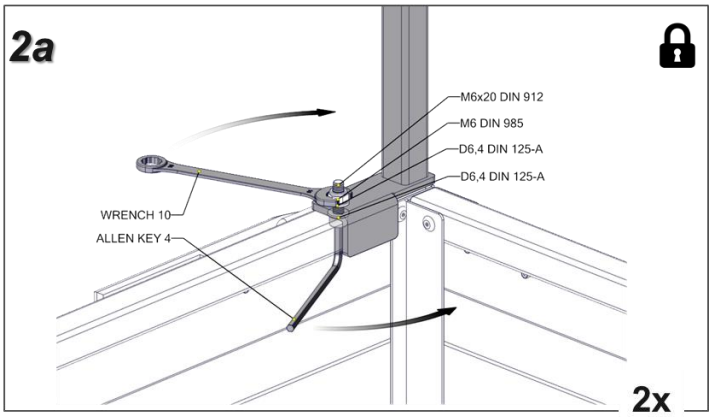
2a
M6x20 DIN 912
M6 DIN 985
D6,4 DIN 125-A
D6,4 DIN 125-A
WRENCH 10
ALLEN KEY 4
2x

3

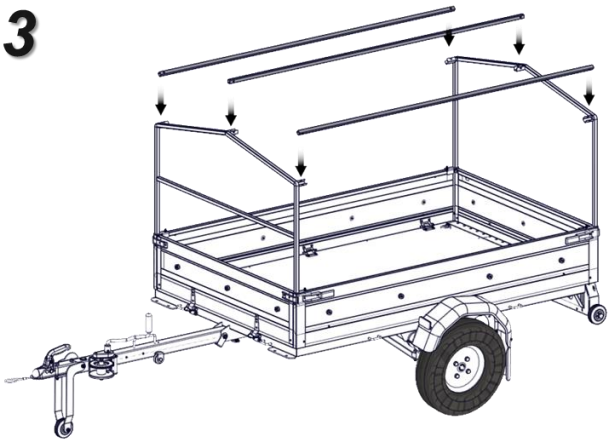

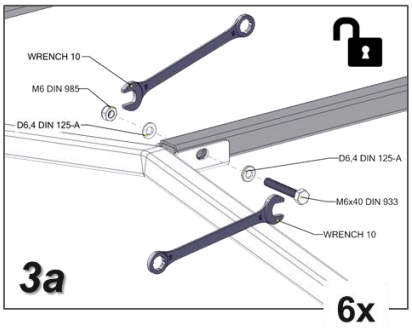
WRENCH 10
M6 DIN 985
D6,4 DIN 125-A
D6,4 DIN 125-A
M6x40 DIN 933
WRENCH 10
3a
6x

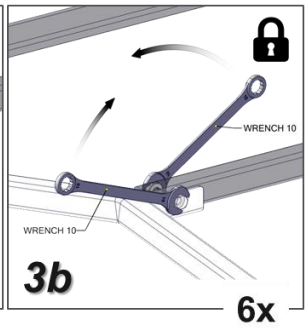
WRENCH 10
WRENCH 10
3b
6x

4

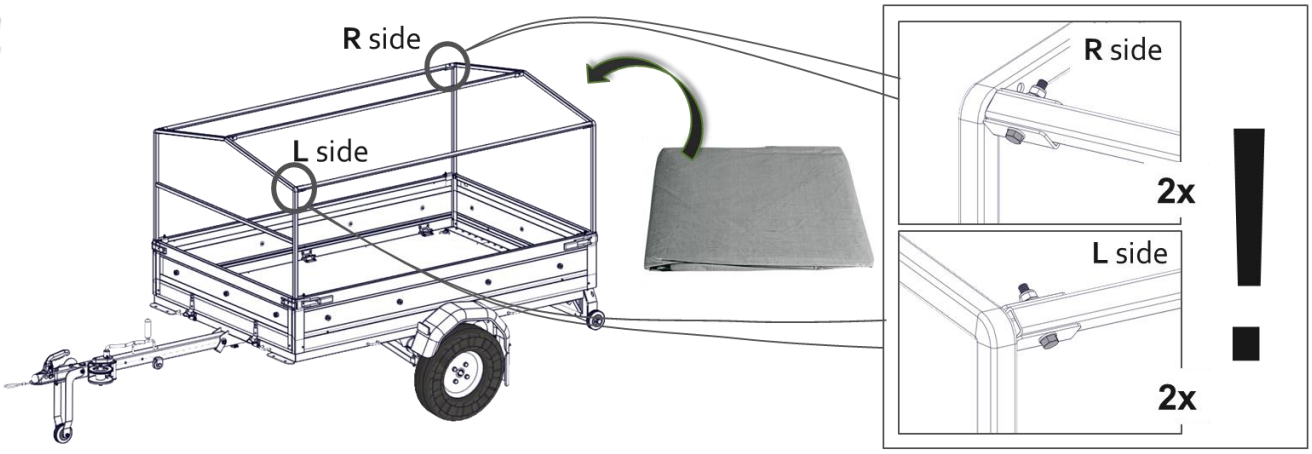
R side
L side
R side
2x
L side
2x
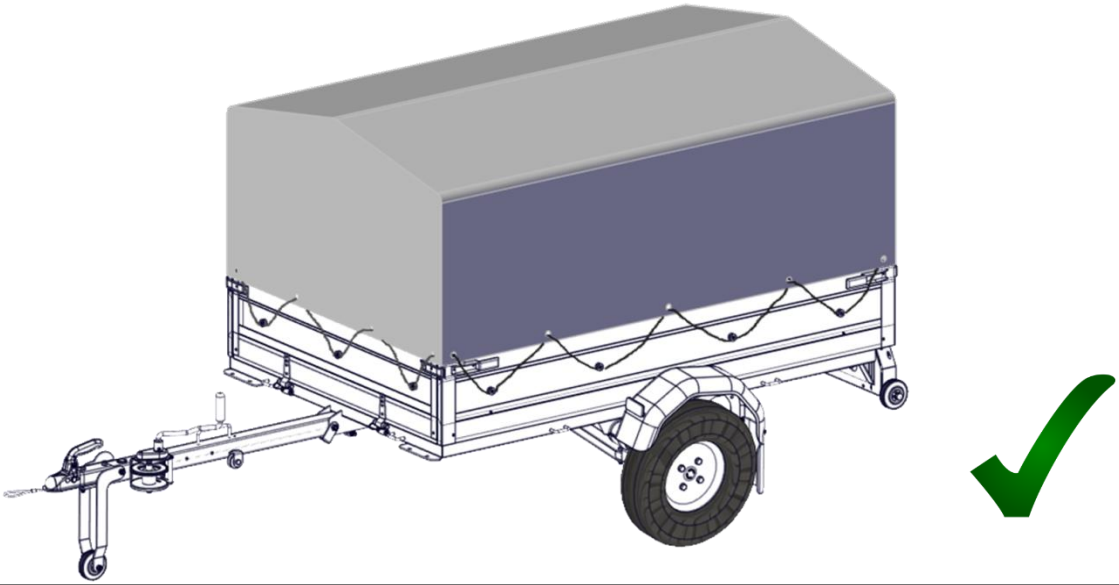
5